Eckschrankscharnier 121

- Für (Küchen-) Eckschränke
- Mit Stahlstift
- Links und rechts einsetzbar
- Befestigung mit Senkholzschrauben ø 3,5 mm DIN 97
- Messing vernickelt hochglanz

Eckschrankscharnier 121

Bestell-Nr.	VE
0 071 821	1/10 St.

Anschlagbeispiel

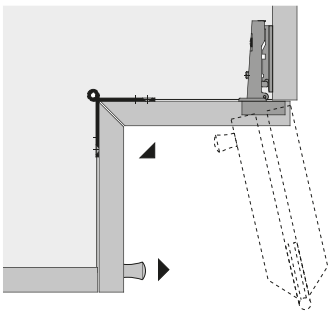

Bohrbild

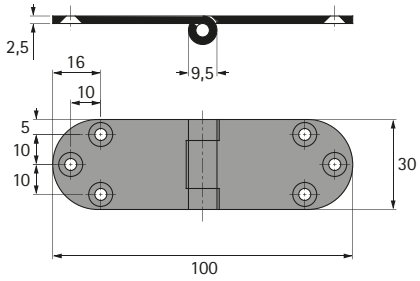

hettich.com/short/078aec