Maßzeichnungen Torbole Holz 1

1 flg. Holztüren

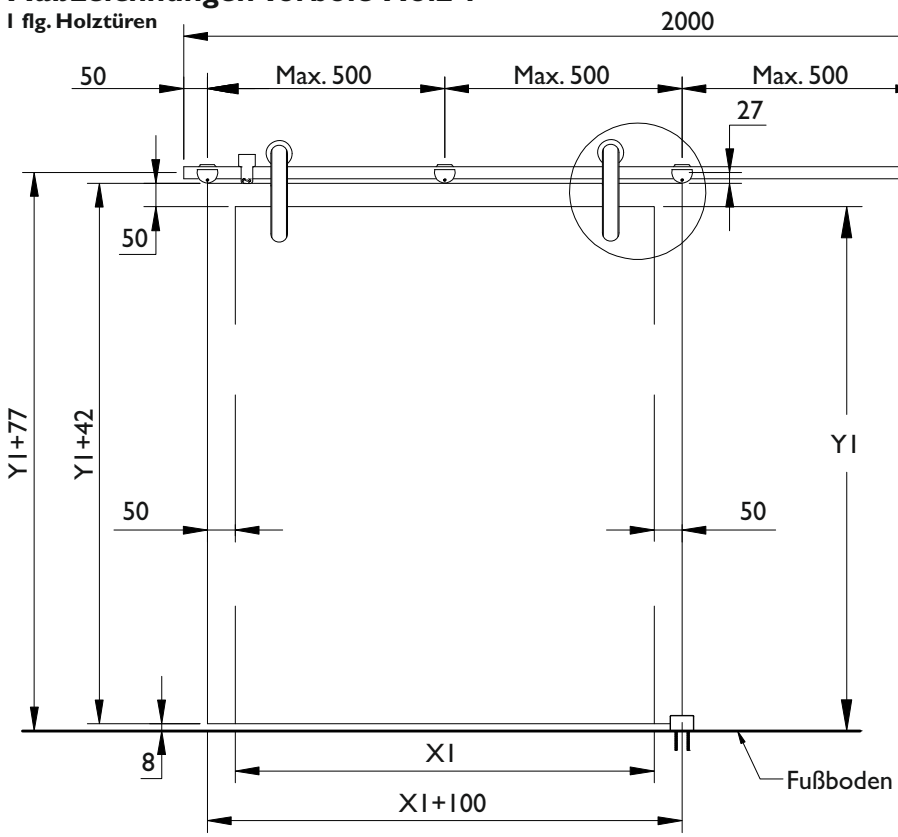

Y1 = Durchgangshöhe
X1 = Durchgangsbreite

Y1 = Lichte Durchgangshöhe
Y1 + 42mm = Glastürhöhe
Y1 + 77 mm = Befestigungshöhe der Laufschiene

X1 = Lichte Durchgangsbreite
X1 + 100 mm = Glastürbreite

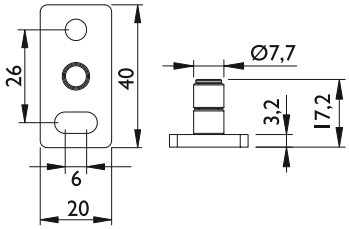

Bohrung Holztüre

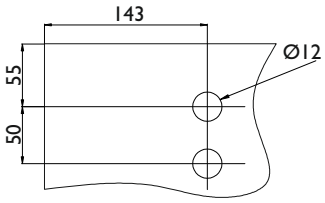

Die Türbohrung von 12 mm kann auch etwas größer gewählt werden, um mehr Verstellmöglichkeiten der Türe zu erzielen. Wir raten aber davon generell ab, da sich dann der Laufwagen möglicherweise beim Anschlag an den Endstopper verschieben kann.

Das Holztürbohrmaß 143 mm kann auch, wenn nötig, bauseitig angepasst werden.

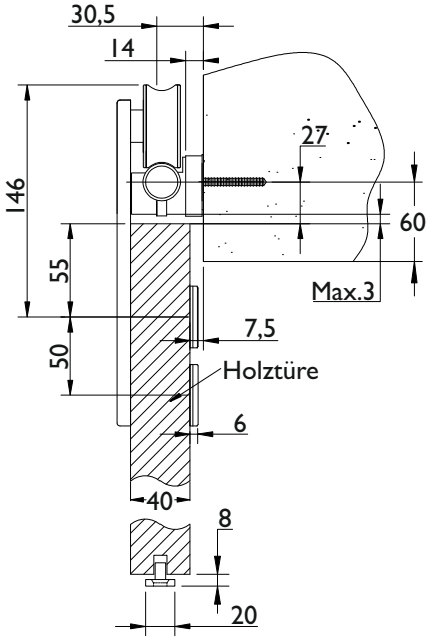

Achtung:

1. Der Abstand zwischen 2 Wandhaltern darf max. 500 mm betragen. Bei Safe Close können die Positionen der beiden Befestigungspunkte (130*mm von außen) nicht verändert werden. Die Kürzung der Schiene ist also nur in der Mitte bei dem Rohrverbinder möglich.

2. Der Anstand zwischen Holztüre und Unterkante des Wandhalters muss auf max. 3 mm eingestellt werden, um die Aushebesicherung zu gewährleisten.

Bitte beachten Sie die abweichenden Einbauzeichnungen bei zweiflügelige Türen und bei Einsatz eines Stoßgriffpaares !!